CHAUDIÈRE ÉLECTRIQUE
AUTO-CONSOMMATION

GRETEL®
CHAUDIÈRES ÉLECTRIQUES

NOUVEAU

RADIATEURS
OU PLANCHER
CHAUFFANT

EAU CHAUDE
SANITAIRE

PILOTAGE ENR

FABRICANT FRANÇAIS
DEPUIS 1974

PERFORMANCE
Pilotage eau chaude + chauffage
Puissance gérée au Watt près

SIMPLICITÉ
Rapide à installer
Facile à utiliser

ÉCONOMIE
Indépendance et liberté
Énergie gratuite

ÉNERGIE VERTE
Electricité produite
et autoconsommée sur place

ÉNERGIE 100% DÉCARBONÉE

SCAV'SUN de 3 à 12 kW

Une technologie avancée au service des énergies vertes et de vos économies

La SCAV'SUN est une chaudière électrique spécialement conçue pour chauffer votre logement en autoconsommation et vous permettre de générer jusqu'à 100% d'économies*.

Cette chaudière nouvelle génération gère intelligemment la planification et la répartition de votre production d'électricité photovoltaïque. Elle optimise vos économies sur le chauffage de votre logement ainsi que l'eau chaude sanitaire produite par votre chauffe-eau, en évitant le recours à l'énergie du réseau public.

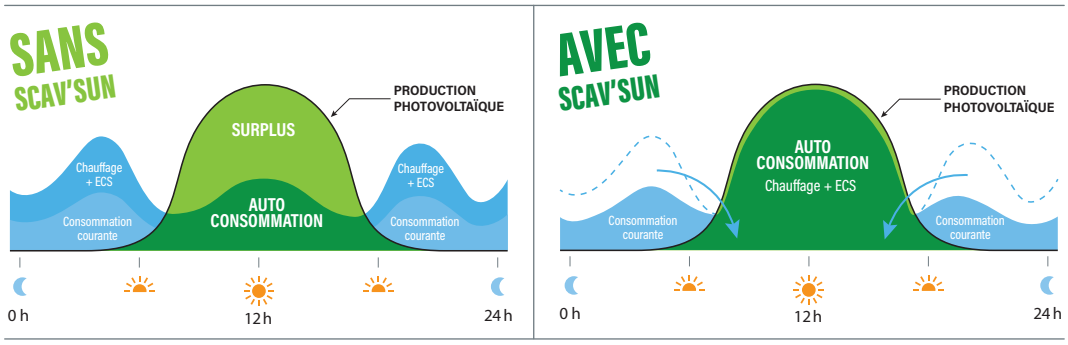

* en mode Éco+ et avec une production PV équivalente aux déperditions du logement

2 ANS GARANTIE APPAREILLAGE

20 ANS GARANTIE CORPS DE CHAUFFE

RÉGLEMENTATION ÉNERGÉTIQUE COMPATIBLE RE 2020

CLASSE ÉNERGIE A
EN MODE ÉCO+

gretel.fr

GRETEL CHAUDIÈRES ÉLECTRIQUES

UNE INSTALLATION PHOTOVOLTAÏQUE OPTIMISÉE

Les appareils électro-ménagers, les chauffe-eaux ou le chauffage se déclenchent peu en journée alors que la production solaire photovoltaïque est maximale. Comme les appareils électro-ménagers standards (réfrigérateurs, congélateurs…) consomment peu en cette période de pleine production solaire, l'énergie gratuite produite est souvent perdue ou revendue à bas prix.

Automatisée et intelligente, la SCAV'SUN mesure en temps réel la quantité de Watts produits par votre installation photovoltaïque et utilise toute l'énergie excédentaire de votre production avant qu'elle ne reparte sur le réseau. Grâce à la SCAV'SUN, vous disposez d'une chaudière électrique ingénieuse et performante qui pilote automatiquement votre chauffage et votre production d'eau chaude, en bénéficiant pleinement de l'auto-consommation.

L'INTELLIGENCE AU SERVICE DE VOS ÉCONOMIES

La gestion des priorités et des intermittences permet de réduire à minimum de moitié votre consommation électrique globale (fonctionnement en Mode Éco+).

De plus, la SCAV'SUN dispose d'un réel atout technique supplémentaire par rapport à un équipement conventionnel, puisqu'elle est capable de piloter et de moduler la puissance délivrée de la résistance du chauffe-eau et de la chaudière en fonction de la puissance disponible

Exemple cas n°1 : si la production électrique photopholtaïque excédentaire est de 800 W, la SCAV'SUN pilote uniquement 800 W de la résistance de votre chauffe-eau.

Exemple cas n°2 : si la production monte à 3000 W, la SCAV'SUN pilote alors la puissance totale de la résistance du chauffe-eau (2000 W) et dirige automatiquement les 1000 W restants vers la résistance de la chaudière Gretel pour le chauffage.

Les économies sont certaines et votre logement devient parfaitement autonome.

TENSION D'ALIMENTATION : MONO 230 V

SORTIES : 1"1/4 F

CE

H 600 x L 400 x P 250 mm

Puissances disponibles : de 3 à 12 kW

De 25 à 29 kg

Référence produit	Puissance (kW)	Modulation/ajustement Puissance	MONOPHASÉ 230 V		
			I-Mono (A)	Section Mini (mm²)	Protection (A)
SCAVSUN3	3	0-100%	13	3x6	20
SCAVSUN6	6	0-100%	26	3x6	32
SCAVSUN9	9	0-100%	39	3x10	40
SCAVSUN12	12	0-100%	52	3x16	63

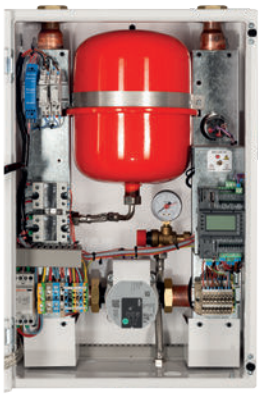

ÉQUIPEMENTS

- Corps de chauffe CUIVRE calorifugé
- Thermoplongeurs démontables sur bride
- Circulateur haut rendement Classe A
- Vase d'expansion 8 litres
- Soupape de sécurité avec manomètre
- Thermomètre
- Aquastat de sécurité 0°/90°C
- Sécurité thermique à réarmement manuel 55°/95°C
- Pressostat (sécurité manque d'eau)
- Relais de puissance silencieux modulation 0-100%
- Bornier de raccordement et de régulation
- Régulateur solaire / optimisateur production PV (chauffage et ECS)
- Afficheur tactile de commande
- Délesteur intégré
- Capteur d'énergie (tore)
- Contacteur de sécurité KMST

ACCESSOIRES

TEPP	Thermostat d'ambiance électronique programmable
THRADIO	Thermostat d'ambiance électronique programmable sans fil
SE	Sonde extérieure filaire (loi d'eau)
KITSB	Adaptation sorties basses (dosseret mural, tés, purgeurs, vannes, coudes…)

EXEMPLE DE RACCORDEMENT SUR INSTALLATION PHOTOVOLTAÏQUE

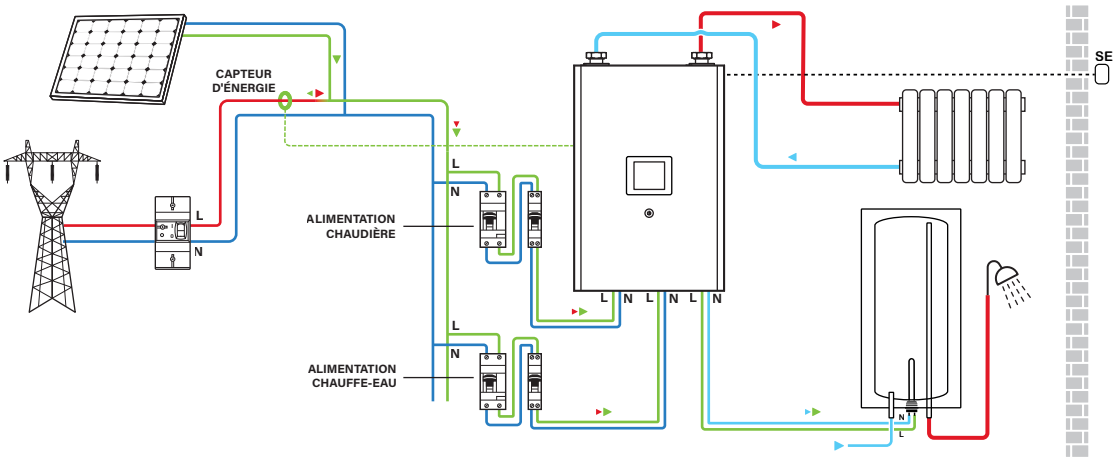

benjamin nadal D&C Dans un souci d'amélioration constante, GRETEL se réserve le droit de procéder à toute modification de l'appareil présenté et de ses caractéristiques. Classe énergétique D - CHAUFFAGE au sens de la directive européenne éco-conception et étiquetage énergétique - Appareil électrique effet joule, coef 2,30 - photos non contractuelles - Conformité CE - 06/25

FABRICANT FRANÇAIS DEPUIS 1974