CHAUDIÈRES ÉLECTRIQUES MURALES
DE CHAUFFAGE CENTRAL

GRETEL®
CHAUDIÈRES ÉLECTRIQUES

RADIATEURS

PLANCHER CHAUFFANT

MONOPHASÉ TRIPHASÉ

PERFORMANCE
Rendement proche de 100%
Chaleur douce et progressive

SIMPLICITÉ
Facile à raccorder et à utiliser
Absence d'entretien

SÉCURITÉ
Sans risque de fuite
Sans risque lié à la combustion

FIABILITÉ
Matériaux de qualité
Durabilité et réparabilité

ÉNERGIE 100% DÉCARBONÉE

SCAV/DCSV & MINI de 3 à 27 kW

ORIGINE FRANCE® GARANTIE

BVCert. 21032977

Des chaudières performantes et fiables pour un confort sans égal !

Résolument innovantes, les chaudières SCAV/DCSV et MINI sont idéales pour le chauffage central de votre logement. Efficaces, économiques et respectueuses de l'environnement, elles offrent de nombreux avantages grâce à leur technologie avancée. Faciles à installer et à utiliser, elles permettent de réduire l'empreinte carbone et contribuent à préserver la qualité de l'air pour un environnement intérieur sain et confortable.

Parfaitement compatibles avec les technologies connectées, vous pouvez les piloter à distance pour un contrôle total de votre système de chauffage, vous permettant d'économiser de l'énergie et d'optimiser le confort de votre logement.

- Évolutives
- Polyvalentes
- Faciles et rapides à installer
- Simples à utiliser

gretel.fr

Les chaudières domestiques SCAV/DCSV et MINI constituent un investissement raisonnable et s'adaptent totalement aux évolutions technologiques et énergétiques. Elles se marient idéalement avec un chauffage central bien dimensionné et procurent une chaleur douce et un confort inégalé, en solo ou en duo avec d'autres systèmes.

LA RÉFÉRENCE ABSOLUE POUR RADIATEURS OU PLANCHER CHAUFFANT

SCAV/DCSV De 3 à 27 kW

Les chaudières murales Gretel SCAV/DCSV répondent à tous les besoins de chauffage hydraulique (radiateurs, plancher chauffant, circuit fermé,...) pour un raccordement en monophasé de 3 à 12 kW (avec barette de couplage fournie) ou en triphasé de 3 à 27 kW.

Eco-conçues, elles se démarquent par leur simplicité d'installation et d'utilisation et assurent un confort total avec un fonctionnement économique. Leurs corps de chauffe et leurs thermoplongeurs en CUIVRE leur confèrent qualité, fiabilité et performance.

Appareils complets développés pour fonctionner comme source de chaleur principale, elles peuvent aussi s'intégrer dans un système multi-énergies, en appoint ou en relève avec du bois, du solaire, une pompe à chaleur ou une chaudière fioul ou gaz.

3 ANS GARANTIE APPAREILLAGE

20 ANS GARANTIE CORPS DE CHAUFFE

RÉGLEMENTATION ÉNERGÉTIQUE COMPATIBLE RE 2020

FABRICANT FRANÇAIS DEPUIS 1974

H 600 x L 400 x P 250 mm

Puissances disponibles : de 3 à 27 kW (voir tableau en page 4)

De 25 à 29 kg

CE

LA CHAUDIÈRE ÉLECTRIQUE LA PLUS COMPACTE ET LA PLUS DISCRÈTE

MINI De 3 à 6 kW

Pour votre studio, votre appartement ou votre maison, en neuf ou en rénovation, la chaudière Gretel MINI s'installe avec aisance où vous le souhaitez !

Compacte, entièrement équipée et avec des sorties basses, elle s'installe facilement sur tout circuit de chauffage central à eau chaude par radiateurs ou plancher chauffant. Son corps de chauffe en INOX lui confère qualité, fiabilité et performance. Son utilisation est ultra-simplifiée pour un fonctionnement automatique en toute quiétude.

À la fois performante et silencieuse, la chaudière MINI affiche un excellent rendement proche de 100 % et vous garantit un réél confort d'utilisation tout en préservant vos économies.

3 ANS GARANTIE APPAREILLAGE

7 ANS GARANTIE CORPS DE CHAUFFE

RÉGLEMENTATION ÉNERGÉTIQUE COMPATIBLE RE 2020

FABRICANT FRANÇAIS DEPUIS 1974

H 320 x L 520 x P 220 mm

Puissances disponibles : de 3 à 6 kW (voir tableau en page 4)

22 kg

CE

SCAV/DCSV & MINI | DE 3 À 27 KW

GRETEL
CHAUDIÈRES ÉLECTRIQUES

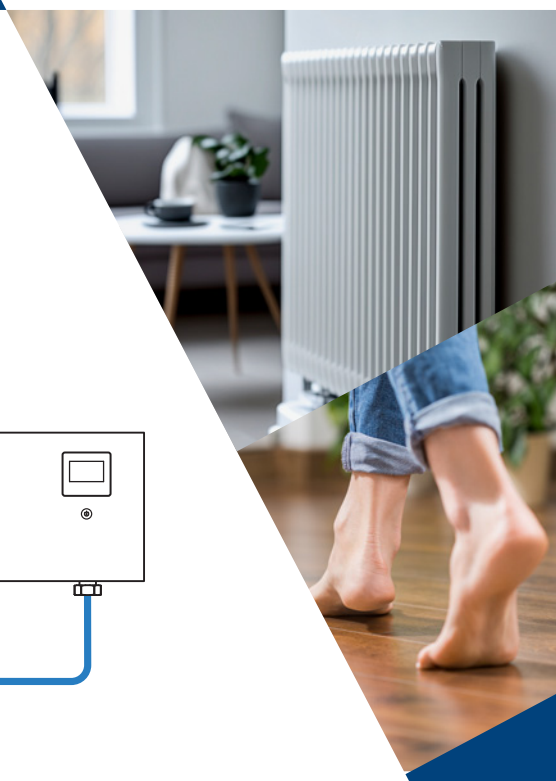

DES CHAUDIÈRES FACILES À INSTALLER ET À RACCORDER

(IDÉALES POUR LE REMPLACEMENT DE CHAUDIÈRES FIOUL, GAZ OU PAC)

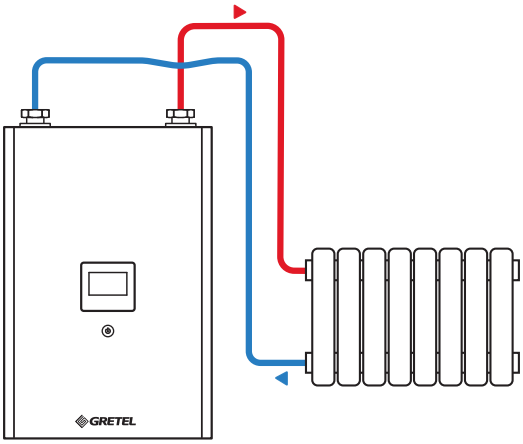

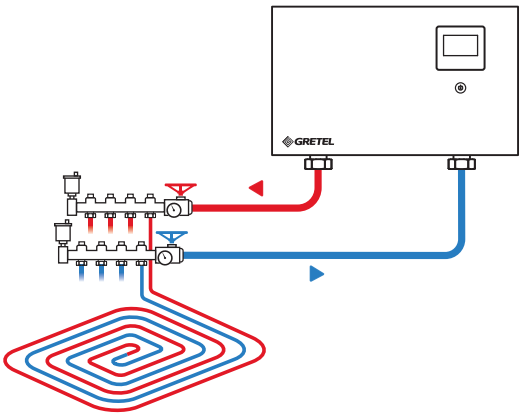

NOUVELLE CHAUDIÈRE SCAV'SUN

Une technologie avancée au service des énergies vertes et de l'autoconsommation

La SCAV'SUN est une chaudière électrique spécialement conçue pour chauffer votre logement en autoconsommation et vous permettre de générer jusqu'à 100% d'économies.

ÉNERGIE 100% DÉCARBONÉE

> À DÉCOUVRIR DANS NOTRE CATALOGUE GÉNÉRAL ET SUR GRETEL.FR

SÉRIE LIMITÉE Origin

Les chaudières électriques SCAV/DCSV et MINI de la série limitée Origin permettent aux utilisateurs les moins familiers avec le pilotage électronique de bénéficier d'un tableau de commande «classique» simple d'utilisation tout en leur garantissant le même niveau de performance, de fiabilité et de polyvalence que les modèles de la gamme standard.

> NOUS CONSULTER

SCAV/DCSV & MINI | DE 3 À 27 KW

GRETEL® CHAUDIÈRES ÉLECTRIQUES

ÉQUIPEMENTS

- Corps de chauffe CUIVRE calorifugé insensible à la corrosion (INOX calorifugé M0 pour la MINI)
- Thermoplongeurs démontables sur bride
- Circulateur haut rendement Classe A
- Vase d'expansion 8 litres (de 3 à 12 kW) (5 litres pour la MINI)
- Soupape de sécurité avec manomètre
- Purgeur automatique (MINI)
- Aquastat de sécurité 0°/90° C
- Sécurité thermique à réarmement manuel 55°/95° C
- Pressostat (sécurité manque d'eau)
- Relais de puissance (silencieux)
- Bornier de raccordement et de régulation
- Bornes de délestage

OPTIONS INCORPORABLES

REGULC Régulation/Modulation électronique de la puissance avec sonde extérieure et thermostat d'ambiance électronique programmable

ST Sécurité de coupure d'alimentation générale TRI/MONO

DEL Système de délestage automatique monophasé 3 sorties (intégré et livré avec capteur de courant)

ACCESSOIRES

TA Thermostat d'ambiance

TEPP Thermostat d'ambiance électronique programmable

THRADIO Thermostat d'ambiance électronique programmable sans fil

KITSB Adaptation sorties basse SCAV/DCSV (dosseret mural, tés, purgeurs, vannes, coudes...)

VASE25 Vase 24 litres (DCSV)

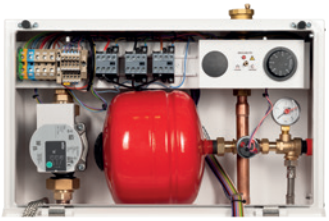

MINI

SCAV

DCSV

Il est important de bien sélectionner la puissance de sa chaudière pour optimiser l'abonnement électrique à souscrire et limiter ainsi le coût lié au raccordement (section de câble d'alimentation, disjoncteur,...).

Référence produit	Puissance (kW)	Ajustement Puissance (kW)	MONOPHASÉ 230 V			TRIPHASÉ 400 V+N		
			I-Mono (A)	Section Mini (mm²)	Protection (A)	I-Tri (A)	Section Mini (mm²)	Protection (A)
MINI3	3	1-2-3	13	3x6	20	4	5x2.5	10
MINI4	4	1.33-2.66-4	17	3x6	20	6	5x2.5	10
MINI6	6	2-4-6	26	3x6	32	9	5x4	10
SCAV3	3	1-2-3	13	3x6	20	4	5x2.5	10
SCAV4	4	1.33-2.66-4	17	3x6	20	6	5x2.5	10
SCAV6	6	2-4-6	26	3x6	32	9	5x4	10
SCAV7	7	2.33-4.66-7	30	3x6	32	10	5x4	16
SCAV8	8	2.66-5.32-8	35	3x10	40	12	5x4	16
SCAV9	9	1-2-3-4-5-6-7-8-9	39	3x10	40	13	5x4	16
SCAV10	10	3.33-6.66-10	44	3x16	50	15	5x6	20
SCAV12	12	2-4-6-8-10-12	52	3x16	63	17	5x6	20
DCSV14	14	6-10-14	61*	3x16*	63	20	5x6	25
DCSV15	15	6-12-15	65*	3x25*	80	22	5x6	25
DCSV16	16	6-12-16	70*	3x25*	80	23	5x6	25
DCSV18	18	6-12-18	78*	3x25*	80	26	5x10	32
DCSV21	21	7.5-15-21				30	5x10	32
DCSV24	24	6-12-18-24				35	5x10	40
DCSV27	27	7.5-15-21-27				39	5x10	40

*DCSV de 14 à 18 kW : MONO230V sur demande (option)

benjamin nadal D&C Dans un souci d'amélioration constante, GRETEL se réserve le droit de procéder à toute modification de l'appareil présenté et de ses caractéristiques. Classe énergétique D - CHAUFFAGE au sens de la directive européenne éco-conception et étiquetage énergétique - Appareil électrique effet joule, coef. 2,30 - photos non contractuelles - Conformité CE - 06/25

FABRICANT FRANÇAIS DEPUIS 1974

Gretel - ZI Artel Est - 82100 Castelsarrasin - Tél. : +33 (0)5 63 32 53 03 - info@gretel.fr